4.3寸显示面板（RGB接口）FPC-40P

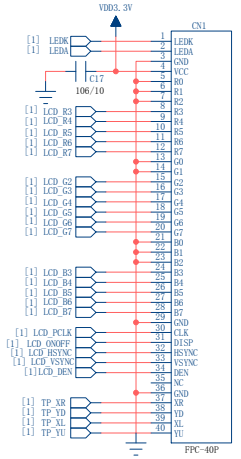

为了降低EMI，可在RGB,CLK,HS,VS上串联33欧电阻

到CPU板的接口

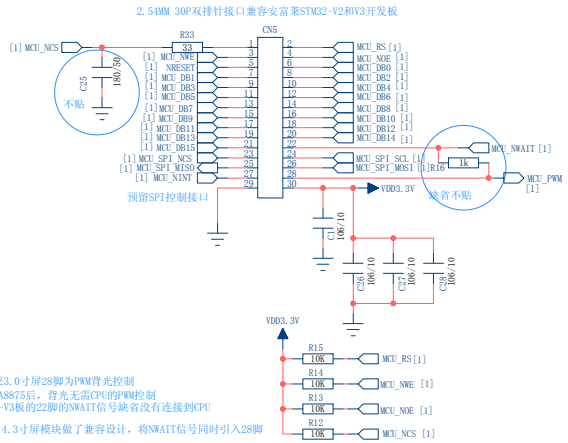

安富莱3.0寸屏28脚为PWM背光控制
采用RA8875后，背光无需CPU的PWM控制
STM32-V3板的22脚的NWAIT信号缺省没有连接到CPU

因此，4.3寸屏模块做了兼容设计，将NWAIT信号同时引入28脚

电缆长度超过20CM时，加上拉电阻

白光LED驱动电路

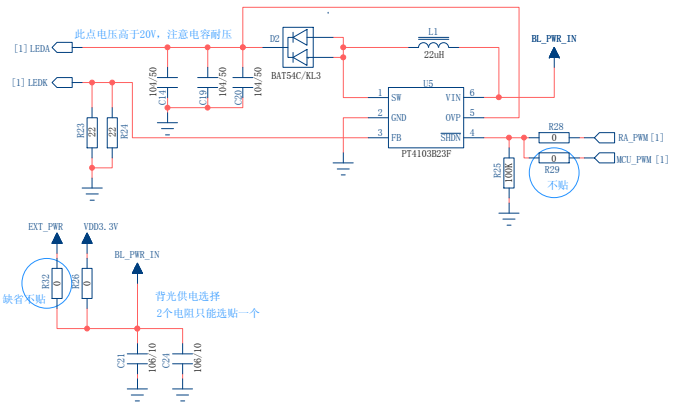

4.3寸背光2种：8个LED串联，26.4V，20mV

7寸背光：4个LED串联，9.6V，120mV

RA8875芯片（TQFP-100）

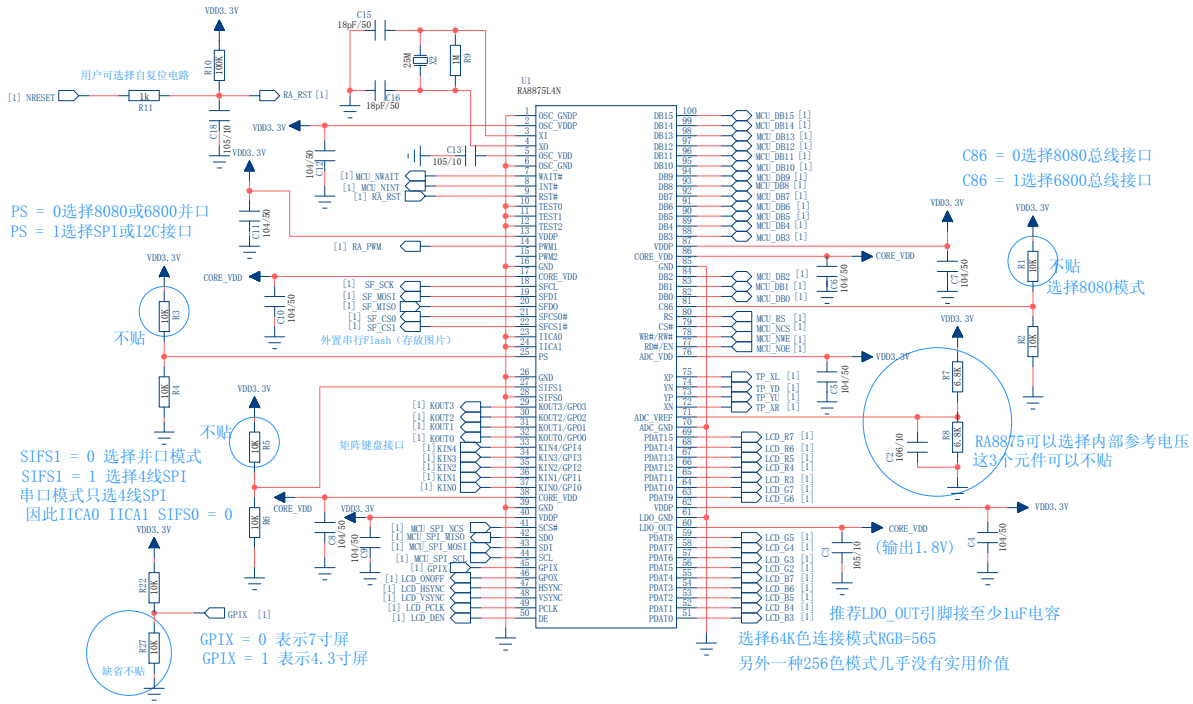

RA8875外接串行Flash（字库，图片等，可选的）

下面2个串行Flash只能二选一
芯片型号仅供参考；具体型号见实物

字库芯片（12、16、24、32点阵）

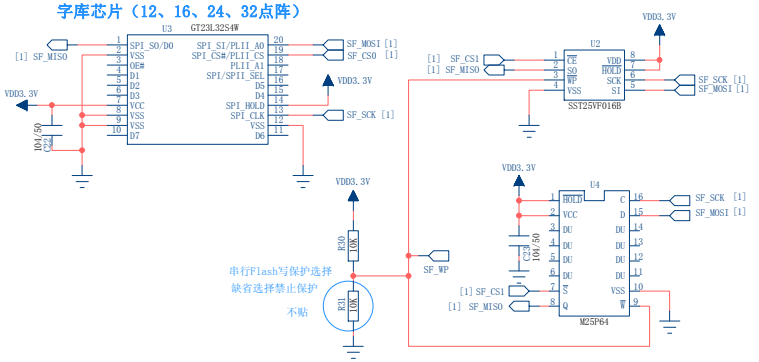

键盘扩展口

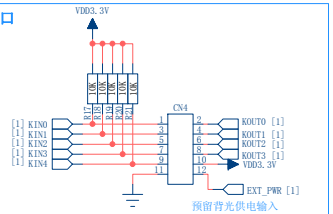

固定孔

COMPANY: 安富莱电子 www.armfly.com			
TITLE: D014-2 4.3寸 TFT模块转接板			
SIZE: A2	SHEET NAME: LCD		REV: 1.0
DRAWN BY: armfly	DATE: 2012-8-3		SHEET: 1 OF 1